ca. 4,7 % Rendite: 1-Zimmer Wohnung in Zentrumslage

Außenansicht

Objektnummer: 3828_197

Eine Immobilie von RE/MAX Joy

Zahlen, Daten, Fakten

Art:	Wohnung - Etage
Land:	Österreich
PLZ/Ort:	4190 Bad Leonfelden
Baujahr:	ca. 1976
Zustand:	Gepflegt
Möbliert:	Voll
Wohnfläche:	31,00 m²
Zimmer:	1
Bäder:	1
WC:	1
Heizwärmebedarf:	G 257,00 kWh / m² * a
Gesamtenergieeffizienzfaktor:	2,64
Kaufpreis:	89.000,00 €

Infos zu Preis:

Fixpreis

Provisionsangabe:

3.00 %

Ihr Ansprechpartner

Laura Firmberger

RE/MAX Joy
Hauptstraße 69

RE/MAX

RE/MAX

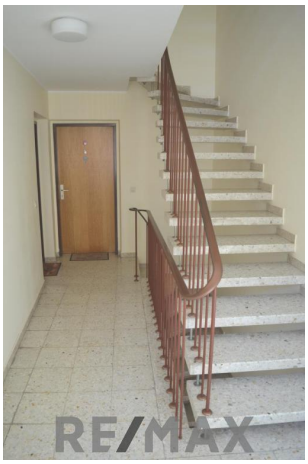
RE/MAX

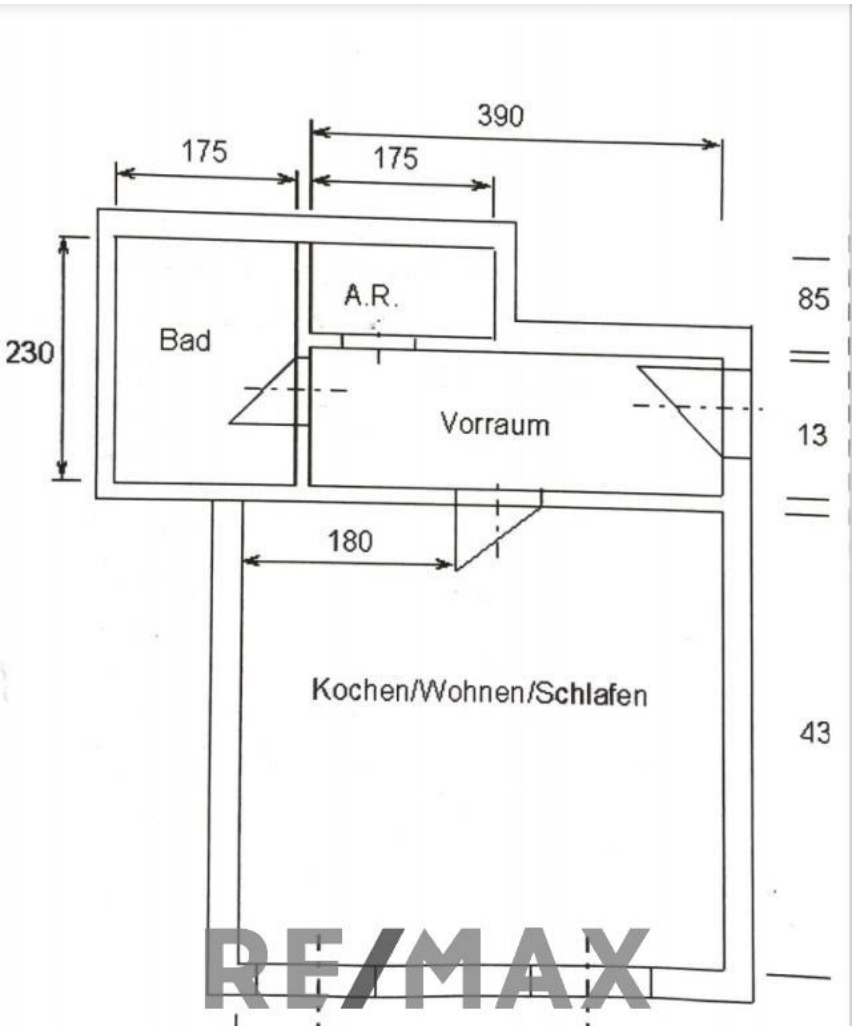
390
175
175
230
Bad
A.R.
85
Vorraum
13
180
Kochen/Wohnen/Schlafen
43

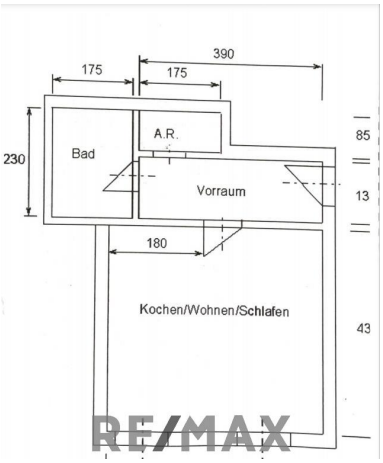
390
175
175
230
Bad
A.R.
85
Vorraum
13
180
Kochen/Wohnen/Schlafen
43

Objektbeschreibung

Diese 1-Zimmerwohnung ist einen Steinwurf vom Hauptplatz entfernt.

Sie befindet sich im ersten Stock und ist sehr zentral gelegen. Die Wohnung ist komplett möbliert - Schlafzimmer/Essbereich, Kochzeile mit Kühlschrank und Herdplatte, einen möblierten Abstellraum, Bad sowie eine Garderobe machen es komplett.
Die Wohnung ist seit 01.12.2024 vermietet.

Der Ort besticht durch ein breites Angebot an schulischen Einrichtungen: Hort, Kindergarten, Volksschule, TN²MS Technik und Naturwissenschaften (ehem. NMS), Polytechnische Schule, BORG, Tourismusschulen, Landesmusikschule sowie eine öffentliche Bibliothek.

In nur 2 Minuten sind sie zu Fuß am Hauptplatz und können unter anderem einen Kaffee in der berühmten Konditorei Kastner genießen.
Es besteht ein wirtschaftliches Naheverhältnis mit dem Abgeber.

Die Kurstadt Bad Leonfelden ist der aktive Mittelpunkt der Tourismusregion Mühlviertler Hochland. Die Region Bad Leonfelden ist ein einzigartiger Natur.Schau.Platz, der vieles für Körper, Geist und Seele zu bieten hat. Vom heilkräftigen Leonfeldner Moor oder umfangreichem Wellness- und Entspannungsangebot über zahlreiche sportliche Aktivitäten, ob Skifahren, Wandern, Radfahren bis hin zu einem umfangreichen Kultur- und Genussangebot - jedoch immer im Einklang mit der Natur.

Gemäß § 5, Abs. 3 Maklergesetz weisen wir daraufhin, dass wir als Doppelmakler tätig sind.
Bitte beachten Sie, dass wir aufgrund der Nachweispflicht gegenüber dem Eigentümer nur Anfragen mit vollständiger Angabe der Anschrift und Telefonnummer bearbeiten können.
Wir weisen darauf hin, dass alle Angaben nach bestem Wissen und Gewissen erstellt wurden.
Für Auskünfte und Angaben, die uns von Seiten der Eigentümer und Dritten zur Verfügung gestellt wurden, übernehmen wir keine Haftung.
Dieses Angebot ist unverbindlich und frei bleibend.
Zwischenverwertung, Irrtümer, Druckfehler und Änderungen vorbehalten.
Es besteht ein wirtschaftliches Naheverhältnis mit dem Auftraggeber.
Für weitere Informationen bzw. Besichtigungen stehen wir Ihnen jederzeit gerne zur Verfügung.Angaben gemäß gesetzlichem Erfordernis:

Heizwärmebedarf:	257.0 kWh/(m²a)
Klasse	G
Heizwärmebedarf:	
Faktor Gesamtenergieeffizienz:	2.64